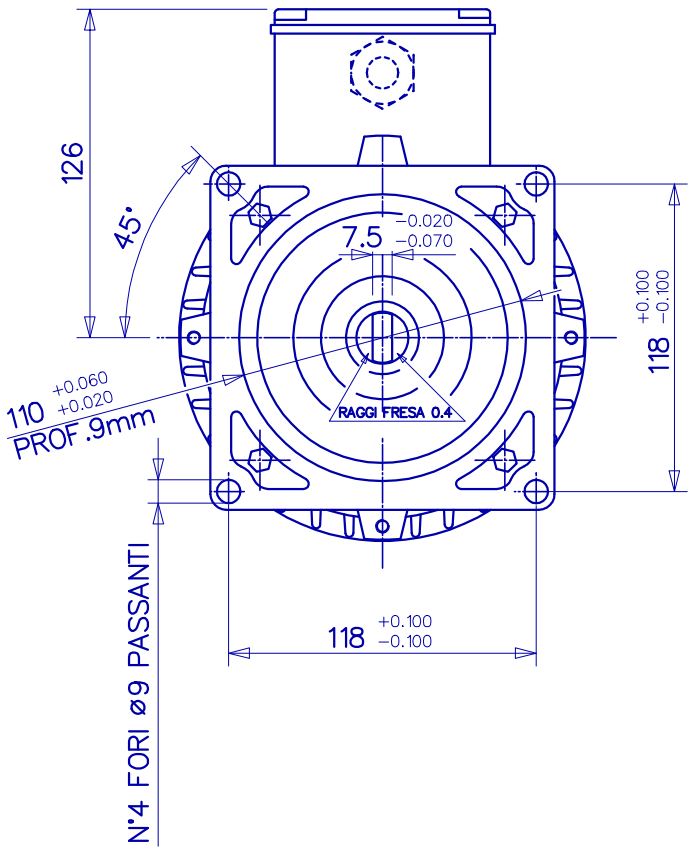

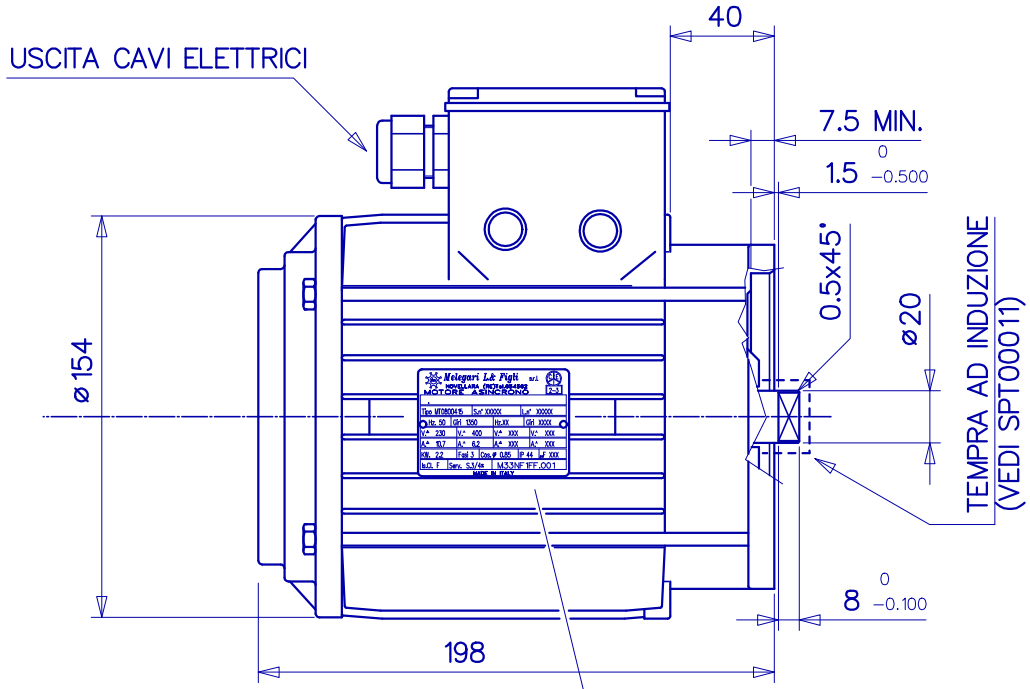

Melegari L.& Figli s.r.l.
NOVELLARA (RE)Tel.654562
MOTORE ASINCRONO
2-3

Tipo MT0800415	S.n° XXXXX		L.n° XXXXX
Hz. 50	Giri 1350	Hz.XX	Giri XXXX
V.Δ 230	V.Y 400	V.Δ XXX	V.Y XXX
A.Δ 10.7	A.Y 6.2	A.Δ XXX	A.Y XXX
KW. 2.2	Fasi 3	Cos.φ 0.85	IP 44	μF XXX
Is.Cl. F	Serv. S.3/4%	M33NF1FF.001	

MADE IN ITALY

NOTE:

- PROGETTO FORNITORE: MT0800415
- MOTORE M33NF1FF.000 IN VERSIONE SENZA VENTOLA

MONTARE SECONDO SCHEMA D'ACCOPPIAMENTO CCCC0086
CON GIUNTO MATR. 60412100 ATTACCO DIRETTO Gr.80/90

COMPLESSIVO: MOTORE TRIFASE Gr.80 3Hp 4-POLI S.3/4%
230/400Vca 50Hz FLANGIATURA DIRETTA SENZA VENTOLA

hydr-app®
Reggio Emilia (ITALY)

SCALA: ///	ARCHIVIO N°: RACC.	DIRETTORIO: MOTORI.CA
	DATA: 11/07/2003	EX.PROTOTIPO: ///
VISTO DA: ///	DISEGNATO DA: LUSUARDI	REVISIONE

IL PRESENTE DISEGNO E' DI PROPRIETA' DELLA HYDR-APP SpA, PERTANTO NON PUO' ESSERE UTILIZZATO PER LA COSTRUZIONE DELL' OGGETTO RAPPRESENTATO,NE VENIRE COMUNICATO A TERZI O RIPRODOTTO SENZA L'AUTORIZZAZIONE SCRITTA DELL'HYDR-APP

CODICE : M33NF1FF.001 | 0 | 0